LEVELIQQ CORPORATION 照明器具仕様規格 L-PROJECTOR

L-PRO 120

仕様

品番	型式	定格入力電圧	周波数	入力電流	消費電力	配光	色温度(K)
L-PRO 120	BVP281-LED120 AMB	AC 100-277V	50/60Hz	1.27-0.47A	120W	非対称	6500K

寸法図

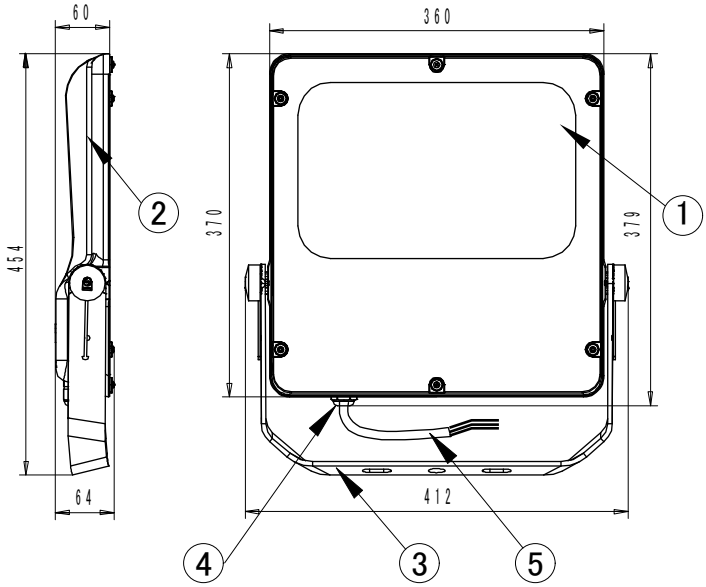

取付ベース

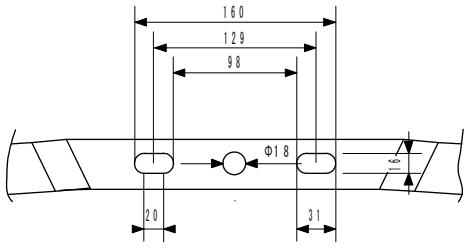

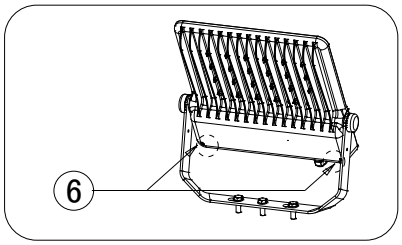

可動範囲(約340°)

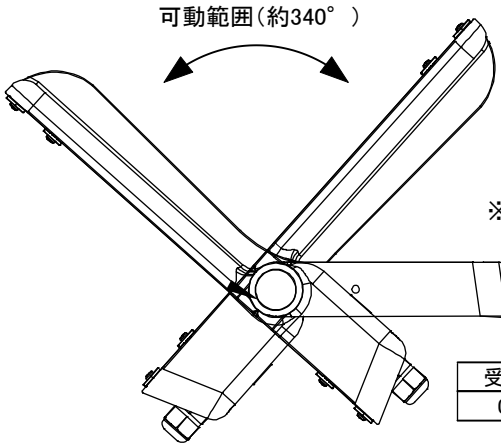

※上図参照

受圧面積
0.13㎡

部番	部品名	材料	数量	備考
6	ドレンホール		2	
5	ケーブル	PNCTF 3×1.25㎡	1	付属リードケーブル 0.85m
4	ガスケット	シリコーンゴム	1	
3	アーム	鋼材	1	溶融亜鉛メッキ 粉体塗装仕上げ
2	灯体	アルミダイカスト	1	粉体塗装仕上げ
1	カバー	強化ガラス	1	

12NC	図中
保護等級	IP65 防雨形
重 量	6.5kg

注意事項

安全に関するご注意	●本灯具の接地・接続には電気工事士の免許が必要です。火災・感電・落下・錆の原因となります。
	防雨型器具ですが、浴室などの湿度の高い場所には取り付けないで下さい。絶縁不良による感電、火災の原因となることあります
	● アッパーライトなどの上向設置時、ドレンホールから排水可能な角度に設置・調整してください。水平に設置した場合、結露が発生する可能性があります。
	●合板やベニヤなどの柔らかい木材には取り付けないで下さい。取り付けなどの不備がありますと落下の原因となることがあります。
	●施工は取扱説明書に従い確実に行ってください。施工に不備があると火災・感電・落下の原因となります。
	●器具の改造および構成部品の交換をしないでください。火災・感電・落下の原因となります。
	●配線する際など電線に張力をかけないでください。断線による感電・火災の原因となります。
使用上のご注意	●振動のある場所、湾岸隣接地域、腐食性ガスの発生する場所では使用しないでください。火災・感電・落下・錆の原因となります。
	●周囲温度-40℃～45℃以外では使用しないでください。火災、LEDユニット短寿命の原因となります。
	●調光コントローラーとの併用はできません。
	●照射面側を密閉しないでください。短寿命の原因となります。
	●LEDにはバラツキがあるため、同一商品でも商品ごとに発光色・明るさが異なる場合があります。あらかじめご了承ください。
	●製品の品質向上のため予告なしに仕様変更することがあります。予めご了承ください
	●点灯中の器具の近くで長時間の作業をしたり器具を直視しないでください。
	●器具の点検や交換が不可能な個所には設置しないでください。